Karakteristikler



- Ça?da? mimari tasar?ml? dekoratif enerji tasarruflu hava pompas?: Maliyetler ve CO2 emisyonunda 70%'e yak?n azalma.(?s?tma modu)
- Minimalist ve ??k dizayn? her ortama uyum sa?lar ve sonsuz özelle?tirme seçene?i sunar.
- Paneller mü?teri iste?ine göre logolar, ???kland?rma, tabela, güvenlik ve bilgi levhalar?, çizimler, foto?raflar, saatler içerebilir.
- Önü anodize edilmi? alüminyum paneller. ?ste?e göre f?rçalanm?? veya ayna cilal? paslanmaz çelikten üretilir. Çinko kaplama çelik, düz veya dokulu deri kaplama, ah?ap gibi materyallerden de yap?labilir.
- Merkezi yap? standart olarak çinko kaplama çelikten yap?l?r ve siyah forge ile cilalan?r.Di?er renkler iste?e tabiidir.
- Anodize edilmi? alüminyum priz pervaneleri, kanat ?eklinde, iki yönde de ayarlanabilir.
- Dü?ük ses seviyeli ve d??tan rotor motorlar?yla hareket eden çift giri?li santrüfüj motorlar?. 5-h?z seviyeli.EC modelleri dü?ük tüketimli verimli fanlar içerir.
- Sadece kurulu s?cakl?k sensörlü direkt ekspansiyon bobini içerir.
- Advanced Plug&Play control. Includes: Advanced PRO control with LCD display and integrated thermostat, door contact, 7m RJ11 cable and remote control.
- DX 1:1:
  Mü?terinin almas? gereken, dahil olmayan, MITSUBISHI ELECTRIC Standard and Power Inverter aç?khava ?s? pompas? ünitesine (R410A/R32) ba?lanmaya haz?rd?r. Hava perdesi için adapte edilmi? MITSUBISHI ELECTRIC DX Interface KIT gerektirir, programlanabilir kontrollü ve :XXXX: genle?me valfli, lütfen dan???n.
- DX VRF:
  MITSUBISHI ELECTRIC VRF aç?k hava ?s? pompas? ünitesine(R410A) ba?lanmaya haz?rd?r. Genle?me valfli hava perdesi ve programlanabilir kontrol için adapte edilmi? MITSUBISHI ELECTRIC VRF Interface KIT gerektirir.

Ki?iselle?tirme

50Hz

Is? pompas? - DX 1:1

Model	(m³/h)	(m)
ZEN ECG 1000 DX10-ME	5/8" - 3/8"	
ZEN ECG 1500 DX14-ME	5/8" - 3/8"	
ZEN ECG 2000 DX22-ME	1" - 3/8"	
ZEN ECG 2000 DX24-ME	1" - 1/2"	
ZEN ECG 2500 DX27-ME	1" - 1/2"	
ZEN ECG 3000 DX27-ME	-	

Is? pompas? - VRF

Model	(m³/h)	(m)
ZEN ECG 1000 VRF10-ME	5/8" - 3/8"	
ZEN ECG 1500 VRF13-ME	5/8" - 3/8"	
ZEN ECG 1500 VRF15-ME	5/8" - 3/8"	
ZEN ECG 2000 VRF20-ME	1" - 3/8"	
ZEN ECG 2000 VRF24-ME	1" - 1/2"	
ZEN ECG 2500 VRF29-ME	1" - 1/2"	
ZEN ECG 2500 VRF25-ME	1" - 1/2"	
ZEN ECG 3000 VRF25-ME	-	
ZEN ECG 3000 VRF29-ME	-	

60Hz

Is? pompas? - DX 1:1		
Model	(m³/h)	(m)
ZEN ECG 1000 DX10-ME	5/8" - 3/8"	
ZEN ECG 1500 DX14-ME	5/8" - 3/8"	
ZEN ECG 2000 DX22-ME	1" - 3/8"	
ZEN ECG 2000 DX24-ME	1" - 1/2"	
ZEN ECG 2500 DX27-ME	1" - 1/2"	

Is? pompas? - VRF		
Model	(m³/h)	(m)
ZEN ECG 1000 VRF10-ME	5/8" - 3/8"	
ZEN ECG 1500 VRF13-ME	5/8" - 3/8"	
ZEN ECG 1500 VRF15-ME	5/8" - 3/8"	
ZEN ECG 2000 VRF20-ME	1" - 3/8"	
ZEN ECG 2000 VRF24-ME	1" - 1/2"	
ZEN ECG 2000 VRF29-ME	1" - 1/2"	
ZEN ECG 2500 VRF25-ME	1" - 1/2"	

Boyutlar

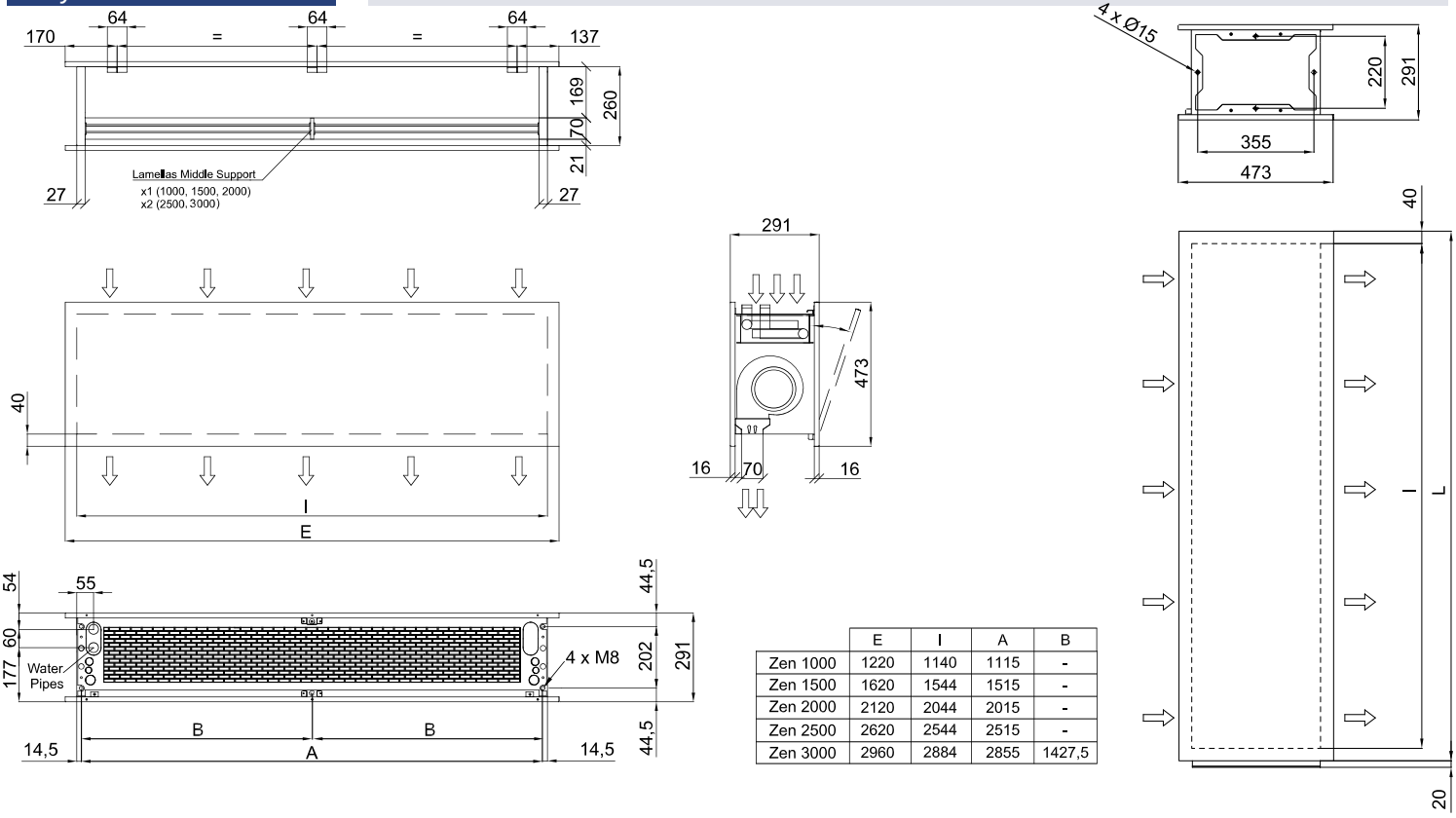

	E	I	A	B
Zen 1000	1220	1140	1115	-
Zen 1500	1620	1544	1515	-
Zen 2000	2120	2044	2015	-
Zen 2500	2620	2544	2515	-
Zen 3000	2960	2884	2855	1427,5